OS-6812 GAV HAVALI SOMUN SÖKME

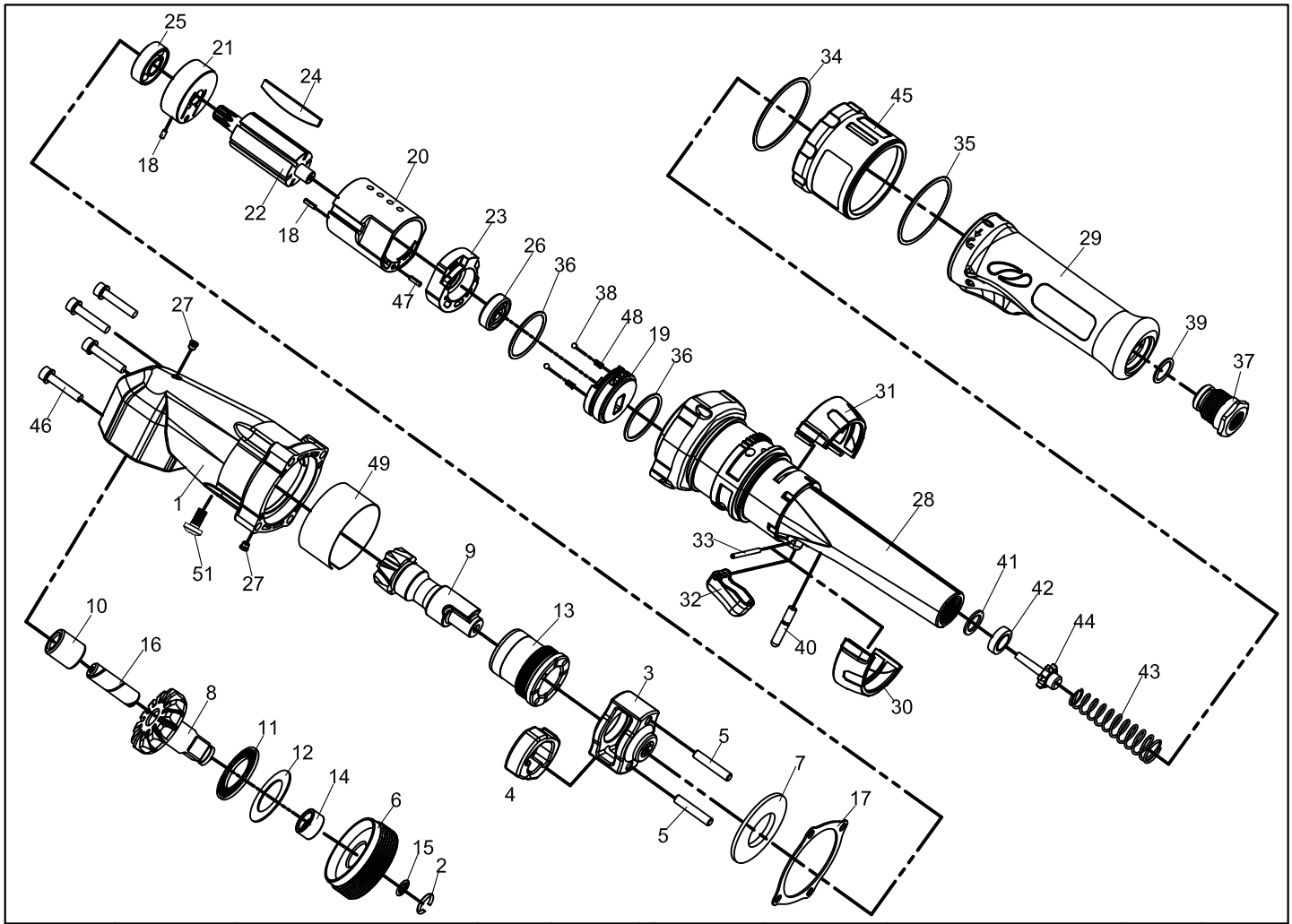

No.	Part.No.	Parça Adı	Adet	Fiyat$
1	681201	Angle Housing	1	35.00
2	328830-3	Socket Retainer	1	2.00
3	681203	Hammer Frame	1	20.00
4	328825	Hammer	1	15.00
5	681205	Hammer Pin(2)	2	3.00
6	681206	Retaining Nut	1	12.00
7	681207	Washer	1	2.00
8	683808	Bevel Gear	1	45.00
9	681209	Pionion Gear	1	45.00
10	681210	Bushing	1	7.00
11	681211	Thrust-Bearing	1	5.00
12	681212	Flat-Washer	1	3.00
13	681213	Bearing	1	25.00
14	681250	Anvil-Bushing	1	8.00
15	328829-3	O-Ring	1	1.00
16	681216-1	Upper-Shaft	1	8.00
17	681217	Gasket	1	4.00
18	308013	Spring Pin	2	1.00
19	681219	Reverse Valve	1	8.00
20	681220	Cylinder	1	15.00
21	681221	Front End Plate	1	12.00
22	681222	Rotor	1	15.00
23	681223	End Plate	1	12.00
24	681224	Blade	6	2.00
25	B6000ZZ	Ball Bearing	1	5.00
26	B608ZZ	Bearing	1	5.00
27	638047	Grease Fitting	2	3.00
28	681228	Motor Housing	1	40.00
29	681229	Composit Grip	1	8.00

No.	Part.No.	Parça Adı	Adet	Fiyat$
30	681230	Reverse Ring	1	5.00
31	681231	Reverse Ring	1	5.00
32	681232	Trigger	1	5.00
33	SPP3032	Spring Pin	1	2.00
34	OR3326	O-Ring	1	3.00
35	OR4202	O-Ring	1	3.00
36	OR3002	O-Ring	2	2.00
37	681237	Air Inler Bushion	1	5.00
38	SB0003-1	Stell Ball	2	1.00
39	OR1202	O-Ring	1	2.00
40	681240	Trigger pin	1	3.00
41	328825S	Spacer	1	2.00
42	328835	Valve Seat	1	3.00
43	681243	Spring	1	3.00
44	328804V	Valve Stem	1	4.00
45	681245	Exhaust Deflector	1	8.00
46	CAP1025	Screw	4	2.00
47	SPP0208	Spring Pin	1	2.00
48	681248	Spring	2	1.00
49	681249	Stell Cylinder	1	3.00
51	681253	Screw	1	2.00
For 1/2" Dr. Version				
2	328830-4	Socket Retainer	1	2.00
15	OR7718	O-Ring	1	1.00
8	681208	Bevel Gear	1	45.00

Firmamız bu liste ile yayınlanan parçaların bazılarını veya tamamını önceden haber vermeksizin değiştirme hakkını saklı tutar.
Fiyat değişikliği siparişi onaylanmış satışlarda geçerli değildir.Adet Fiyatlarıdır.

GAV HAVALI EL ALETLERİ SAN.TİC.LTD.ŞTİ
TEL:0216 540 52 80 / 0549 540 52 80